Opaska do czujników magnetycznych RZ65 i MZ65

SMAT1

Opaska jest przeznaczona do mocowania czujników magnetycznych serii RZ65 i MZ65 na siłownikach.



Instrukcja użytkowania

Krok 1: Skrócenie długości opaski w zależności od rozmiaru cylindra.
Przykład: Dla cylindra Φ32 wykonanego ze stali nierdzewnej odcięcie nastąpi w miejscu zaznaczonym na poniższym rysunku.

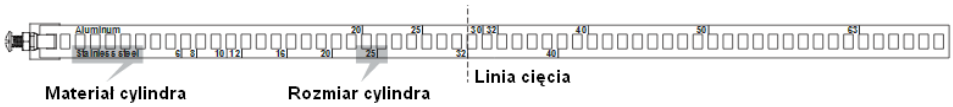

Krok 2: Montaż

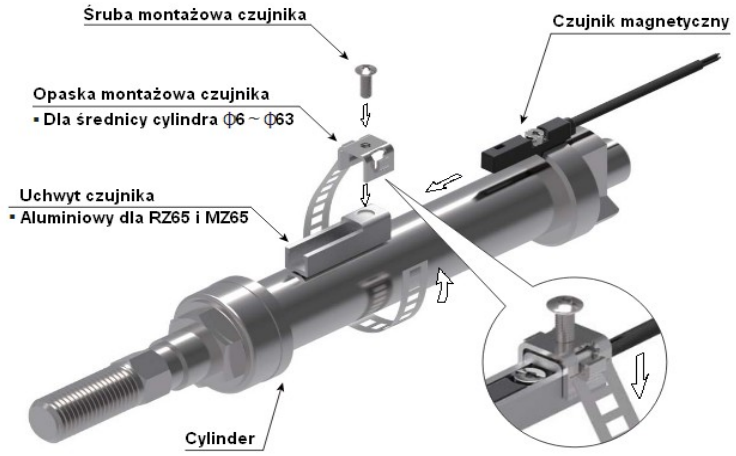

SELS sp.z o.o. sp. k. 02-641 Warsaw Poland, ul. Malawskiego 5a
tel.: +48 22 848 08 42, 848 52 81, fax. +48 22 848 16 48
e-mail: sels@sels.pl, http://www.sels.pl
e-shop: http://czujniki.com.pl