NBC-MSD/ 5,0-93E/R4AC SCO - Kabel sieciowy

1407362

https://www.phoenixcontact.com/pl/produkty/1407362

Dane zawarte w tym dokumencie PDF zostały wygenerowane z naszego katalogu online. Kompletne dane znajdują się w dokumentacji użytkownika. Obowiązują ogólne warunki użytkowania dla materiałów pobieranych.



Kabel sieciowy, Ethernet CAT5 (100 Mb/s), 4-bieg., ekranowany (Advanced Shielding Technology), Wtyki proste M12 / IP67, kodowanie: D, na Wtyki proste RJ45 / IP20, długość kabla: 5 m

Dane techniczne

Wskazówki

Informacje ogólne	Dalsze produkty z różnym typem przewodu i o zmiennej długości przewodu można znaleźć w punkcie Akcesoria

Właściwości produktu

Typ produktu	Kabel danych, konfekcjonowany
Liczba biegunów	4
Zastosowanie	Standard
Ekranowany	tak

Właściwości izolacji

Kategoria przepięciowa	I
Stopień zabrudzenia	2

Interfejsy

System magistrali	Ethernet
Rodzaj sygnału/Kategoria	Ethernet CAT5 (IEC 11801), 100 Mb/s

Sygnalizacja LED

Wskaźnik stanu	Nie
Wskaźnik statusu	Nie

Parametry elektryczne

Napięcie znamionowe U_N	48 V AC
	60 V DC
Prąd znamionowy I_N	1 A
Środek transmisyjny	Miedź

Dane materiału

Kolor Uchwyt	szaro / czarny
Klasa palności wg UL 94	V2

Złącze

Przyłącze 1

Konstrukcja	Wtyki proste M12 / IP67
Liczba biegunów	4
Rodzaj kodowania	D (Dane)
Kolor uchwytu	czarny
Materiał	CuZn (Styk)
	Ni/Au (Powierzchnia styku)
	PA (Uchwyt styków)
	TPU, trudnozapalny, samogasnący (Uchwyt)

	Cynkowy odlew ciśnieniowy, niklowany (Dławnica)
	FKM (Uszczelka)
Liczba cykli wtykania	≥ 100
Opór przejścia	≤ 5 mΩ
Rezystancja izolacji	≥ 100 MΩ
Moment dokręcania	0,4 Nm
Stopień ochrony	IP67
Temperatura otoczenia (praca)	-25 °C ... 90 °C

Przyłącze 2

Konstrukcja	Wtyki proste RJ45 / IP20
Liczba biegunów	4
Kolor uchwytu	szary
Materiał	CuSn (Styk)
	Ni/Au (Powierzchnia styku)
	PC (Uchwyt styków)
	PA (Obudowa)
Liczba cykli wtykania	≥ 750
Opór przejścia	≤ 5 mΩ
Rezystancja izolacji	≥ 100 MΩ
Temperatura otoczenia (praca)	-25 °C ... 60 °C

Kabel/przewód

Długość przewodów	5 m

Elastyczny Ethernet CAT5, 2-parowy [93E]

Rysunek wymiarowy	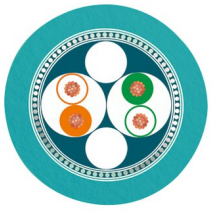
Waga przewodu	42 kg/km
UL AWM Style	20963 (80 °C / 30 V)
Liczba biegunów	4
Ekranowany	tak
Typ przewodu	Elastyczny Ethernet CAT5, 2-parowy [93E]
Budowa przewodu	2x2xAWG26/7; SF/UTP
Czas emisji sygnału	5,3 ns/m
Budowa linki przewodu sygnałowego	7x 0,16 mm
przewód sygnałowy AWG	26
Przekrój przewodu	2x 2x 0,14 mm²
Średnica żyły łącznie z izolacją	0,98 mm

Zewnętrzna średnica przewodu	6,4 mm ±0,2 mm
płaszcz zewnętrzny, materiał	PUR
płaszcz zewnętrzny, kolor	morski RAL 5021
Materiał przewodu	błyszcząca skrętka Cu
materiał izolacji żył	piankowy PE
Pojedyncze żyły, kolor	białopomarańczowy-pomarańczowy, białozielony-zielony
Grubość ścianki, płaszcz zewnętrzny	1,2 mm
Skrętu par	2 żyły do pary
skręt całkowity	2 pary z 2 wypełniaczami do rdzenia
optyczna osłona ekranująca	70 %
Rezystancja izolacji	≥ 500 MΩ*km
Rezystancja sprzężenia	≤ 100,00 mΩ/m (przy 10 MHz)
Opór pętli	≤ 290,00 Ω/km
Opór falowy	100 Ω ±5 Ω (przy 100 MHz)
Pojemność przewodu	ok. 45 nF/km (przy 1 kHz)
Napięcie znamionowe kabla	≤ 100 V (Wartość szczytowa, nie dla prądu energetycznego)
Napięcie pomiarowe żyła/żyła	700 V (50 Hz, 1 min.)
Napięcie pomiarowe żyła/ekran	700 V (50 Hz, 1 min.)
Obciążalność prądowa przewodu	2 A (wg DIN VDE 0891-1)
Minimalny promień gięcia, ułożenie stałe	4 x D
Minimalny promień gięcia, ułożenie elastyczne	8 x D
Wytrzymałość na rozciąganie	≤ 80 N
Bliska tłumienność przenikowa (NEXT)	65,3 dB (przy 1 MHz)
	56,3 dB (przy 4 MHz)
	50,3 dB (przy 10 MHz)
	47,2 dB (przy 16 MHz)
	45,8 dB (przy 20 MHz)
	42,9 dB (przy 31,25 MHz)
	38,4 dB (przy 62,5 MHz)
	35,3 dB (przy 100 MHz)
Tłumienność zbliżnoprzenikowa sumowana (PSNEXT)	62,3 dB (przy 1 MHz)
	53,3 dB (przy 4 MHz)
	47,3 dB (przy 10 MHz)
	44,2 dB (przy 16 MHz)
	42,8 dB (przy 20 MHz)
	39,9 dB (przy 31,25 MHz)
	35,4 dB (przy 62,5 MHz)
	32,3 dB (przy 100 MHz)
Tłumienność odbiciowa (RL)	23 dB (przy 4 MHz)
	24,1 dB (przy 8 MHz)
	25 dB (przy 10 MHz)
	25 dB (przy 16 MHz)
	25 dB (przy 20 MHz)
	23,6 dB (przy 31,25 MHz)

	21,5 dB (przy 62,5 MHz)
	20,1 dB (przy 100 MHz)
tłumienność ekranu	3,2 dB (przy 1 MHz)
	6 dB (przy 4 MHz)
	9,5 dB (przy 10 MHz)
	12,1 dB (przy 16 MHz)
	13,6 dB (przy 20 MHz)
	17,1 dB (przy 31,25 MHz)
	24,8 dB (przy 62,5 MHz)
	32 dB (przy 100 MHz)
Bezhalogenowość	wg IEC 60754-1
odporność na rozprzestrzenianie się płomienia	wg IEC 60332-1-2
	wg UL VW1
olejoodporność	wg EN 60811-2-1
Temperatura otoczenia (praca)	-40 °C ... 80 °C (Kabel, ułożenie stałe)
	-20 °C ... 80 °C (Kabel, ułożenie ruchome)
temperatura otoczenia (układanie)	-20 °C ... 80 °C

Warunki środowiskowe i żywotność

Warunki otoczenia

Stopień ochrony	IP65 (Złącze wtykowe M12)
	IP67 (Złącze wtykowe M12)
	IP20 (Złącze wtykowe RJ45)

Normy i przepisy

M12

Normy/przepisy	IEC 61076-2-101

Rysunki

Rysunek wymiarowy

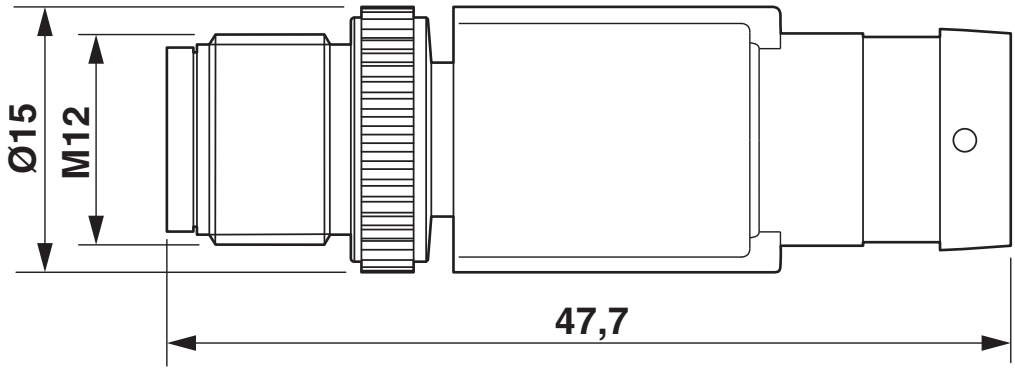

Wtyk męski M12 x 1, prosty, ekranowany

Rysunek wymiarowy

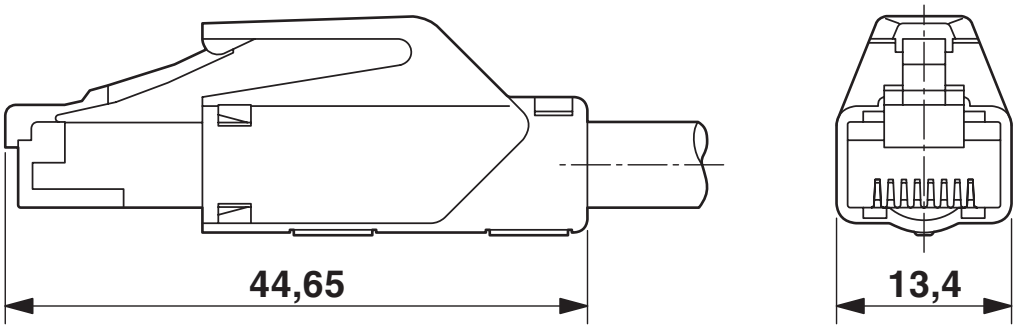

Złącza wtykowe RJ45, IP20

Schemat

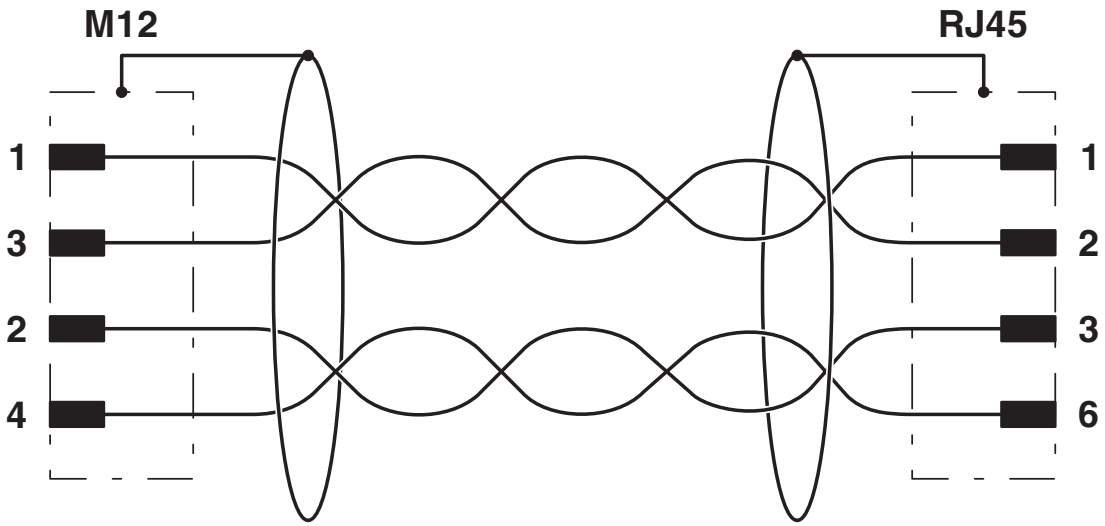

Rysunek schematyczny

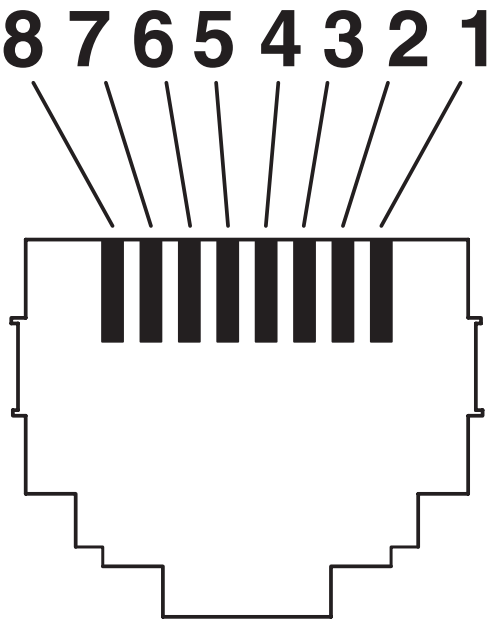

rozmieszczenie pinów wtyk RJ45

Rysunek schematyczny

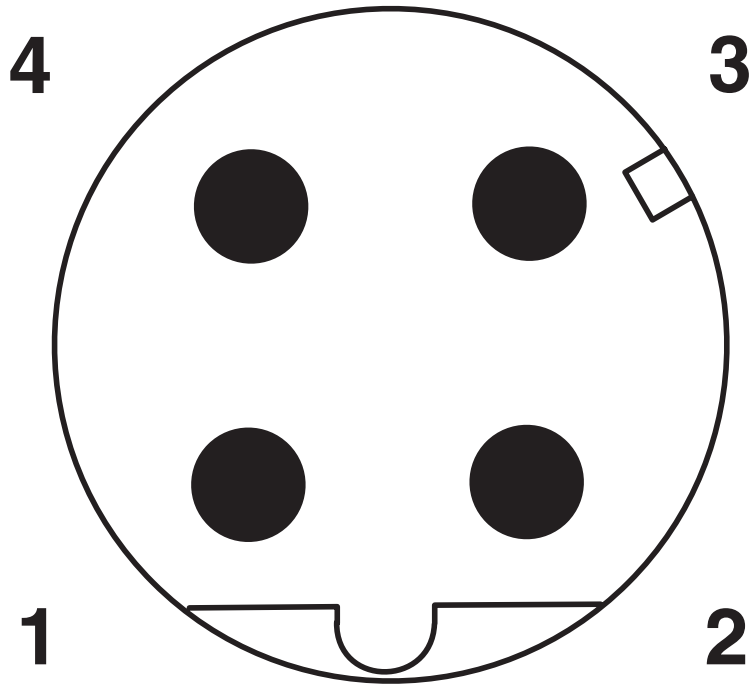

Układ styków, wtyk M12, 4-biegunowy, kodowanie D, widok od strony styków męskich

Phoenix Contact 2023 © - Wszelkie prawa zastrzeżone
https://www.phoenixcontact.com

PHOENIX CONTACT Sp. z o.o.
ul. Bierutowska 57-59, Budynek nr 3/A
51-317 Wrocław
71/ 39 80 410
pxcpl@phoenixcontact.pl