SACC-M12FS-5PL SH - Złącze

1424660

https://www.phoenixcontact.com/pl/produkty/1424660

Dane zawarte w tym dokumencie PDF zostały wygenerowane z naszego katalogu online. Kompletne dane znajdują się w dokumentacji użytkownika. Obowiązują ogólne warunki użytkowania dla materiałów pobieranych.



Złącze, Uniwersalny, 5-bieg., ekranowany, Gniazdo proste M12, kodowanie: A, Zacisk sprężynowy push-lock, elementy gwintowane: Odlew ciśnieniowy, niklowany, zewnętrzna średnica przewodu 4 mm ... 8 mm

Korzyści

- Szybkie przyłącze Push-Lock: przyłączanie i odłączanie przewodów bez narzędzi poprzez otwarcie dźwigni stykowej
- Intuicyjne przyłączanie: łatwe przypisanie poszczególnych drutów dzięki oznakowaniu kolorystycznemu i numerycznemu dźwigi stykowych
- Zintegrowana Push-in Technology: łatwe oprzewodowanie drutów i przewodów o zarobionej końcówce poprzez łatwe, bezpośrednie wetknięcie
- Połączenie odporne na udary i wibracje: sprawdzony zacisk sprężynowy gwarantuje trwałe i bezpieczne połączenie
- Bezpieczne ekranowanie: niezawodne połączenie ekranu 360° również w warunkach ekstremalnych obciążeń mechanicznych

Dane handlowe

Numer artykułu	1424660
Jednostka opakowania	1 Szt.
Minimalne zamówienie	1 Szt.
Klucz sprzedaży	BF2CFA
Klucz produktu	AF2CFA
GTIN	4055626375878
Waga jednej sztuki (z opakowaniem)	43,4 g
Waga jednej sztuki (bez opakowania)	41,9 g
Numer taryfy celnej	85366990
Kraj pochodzenia	DE

Dane techniczne

Wskazówki

Instrukcja montażu	UWAGA: Podczas prowadzenia przewodów należy przestrzegać dopuszczalnych kątów gięcia, ponieważ zbyt wysokie siły wynikające z gięcia redukują stopień ochrony. Przed złączem należy zastosować odciążenie mechaniczne, np. opaski kablowe.

Montaż

Informacja montażu	Żyły można połączyć zarówno z końcówkami rurkowymi (bez izolacji) jak również bez końcówek rurkowych

Właściwości produktu

Typ produktu	Złącze okrągłe (od strony kabla)
Rodzaj czujnika	Uniwersalny
Liczba biegunów	5
Ilość odejść kablowych	1
Ekranowany	tak
Kodowanie	A
Wyprowadzenie kabla	proste

Właściwości izolacji

Kategoria przepięciowa	II
Stopień zabrudzenia	3

Wymiary

Rysunek wymiarowy	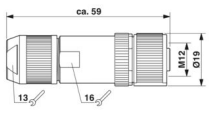
Długość	59 mm

Wymiary zewnętrzne

średnica zewnętrzna	4 mm ... 8 mm

Obudowa

Średnica obudowy	19 mm

Dane materiału

Materiał	TPE-U (Kosz zaciskowy, masa: 1,1 g)
	PA 6 (Dźwignia obsługowa)
Klasa palności wg UL 94	V0
Materiał uszczelki	NBR
materiał uchwytu	Cynkowy odlew ciśnieniowy, niklowany

materiał styku	CuSn
materiał powierzchni styku	Ni/Au
materiał uchwytu styków	PA 6.6
Materiał przepustu	Odlew ciśnieniowy, niklowany
Normy / przepisy	PA 6.6
	PA 6

Dane przyłączeniowe

Przyłącze przewodu

Rodzaj przyłącza	Zacisk sprężynowy push-lock
Przekrój przyłącza	0,14 mm² ... 0,75 mm² (bez tulejki)
	0,08 mm² ... 0,5 mm² (z końcówką rurkową)
	0,14 mm² ... 0,75 mm² (drut)
Przekrój przyłączanego przewodu AWG	26 ... 18 (bez tulejki)
	28 ... 20 (z końcówką rurkową)
Długość odizolowanych pojedynczych żył	7 mm
Moment dokręcania	0,4 Nm (Radełko M12)
	0,8 Nm (Wkładka wtykowa z tulejką sprzęgającą)
	3 Nm (Nakrętka dociskowa z tuleją sprzęgającą)

Schemat podłączenia

Styk | Kolor (nazwa sygnału) | Styk (opcjonalnie)	1 = BN
	2 = WH
	3 = BU
	4 = BK
	5 = GY

Parametry elektryczne

Znamionowe napięcie udarowe	1,5 kV
Rezystancja stykowa	≤ 8 mΩ
Rezystancja izolacji	≥ 100 MΩ
Napięcie znamionowe U_N	48 V AC
	60 V DC
Prąd znamionowy I_N	4 A (2 A przy zastosowaniu przewodów 0,14 mm²)

Parametry mechaniczne

Dane mechaniczne

Liczba cykli wtykania	≥ 100

Złącze

Przyłącze 1

Konstrukcja głowicy	Gniazdo
Odejście kabla głowica	proste

Rodzaj gwintu głowicy	M12
Kodowanie	A

Kabel/przewód

Rodzaj sygnału/kategoria	Uniwersalny
Długość odizolowania przewodów jednożyłowych	7 mm

Warunki środowiskowe i żywotność

Warunki otoczenia

Stopień ochrony	IP65
	IP67
Temperatura otoczenia (praca) (Wtyk / gniazdo)	-40 °C ... 85 °C (Wtyk męski/gniazdo)

Normy i przepisy

Badanie

Normy/przepisy	PA 6.6: Ochrona przeciwpożarowa w pojazdach szynowych – zwroty ryzyka R22, R23, R24, R25 i R26 wg DIN EN 45545-2 (Poziom zagrożenia HL1 - HL3)
	PA 6: Ochrona przeciwpożarowa w pojazdach szynowych – zbiory wymagań R22, R23 i R24 wg DIN EN 45545-2 (Poziom zagrożenia HL1 - HL3)

M12

Oznaczenie normy	Łącznik wtykowy M12
Normy/przepisy	IEC 61076-2-101
Oznaczenie normy	Wstrząsy, drgania
Normy/przepisy	EN 50155:2001

Rysunki

Rysunek wymiarowy

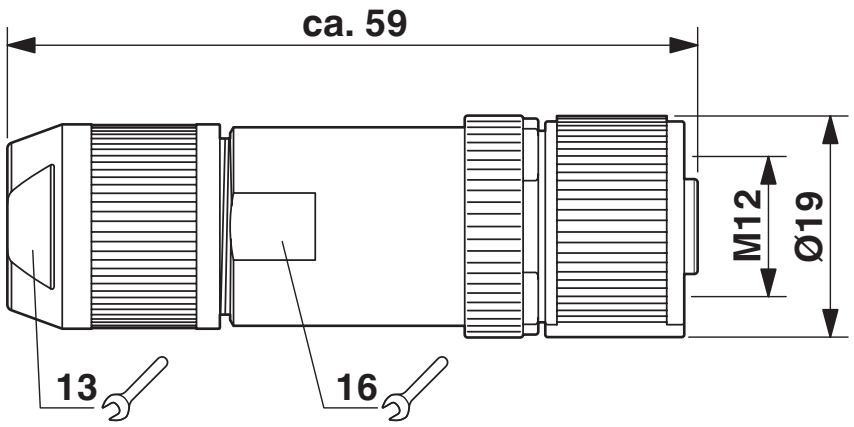

Gniazdo M12 SPEEDCON, proste, ekranowane

rysunek funkcyjny

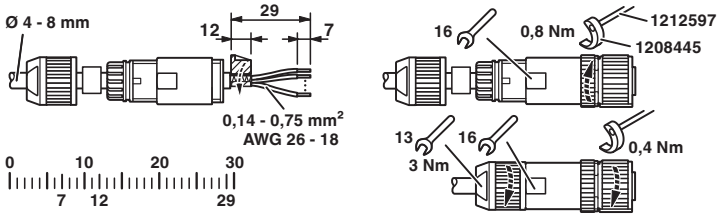

Nakrętkę dociskową i obudowę tulejową nasunąć na przewód, usunąć płaszcz z kabla, skrócić ekran, usunąć izolację z pojedynczych żył, podłączyć żyły, w przypadku prostej obudowy tulejowej żyły lekko skręcić, nakleić folię ochronną wokół skróconego ekranu, w przypadku średnicy zewnętrznej przewodu < 6 mm nakleić dodatkową folię ochronną wokół pakietu żył, obudowę tulejową skręcić z wkładem wtykowym, dokręcić nakrętkę dociskową.

Rysunek schematyczny

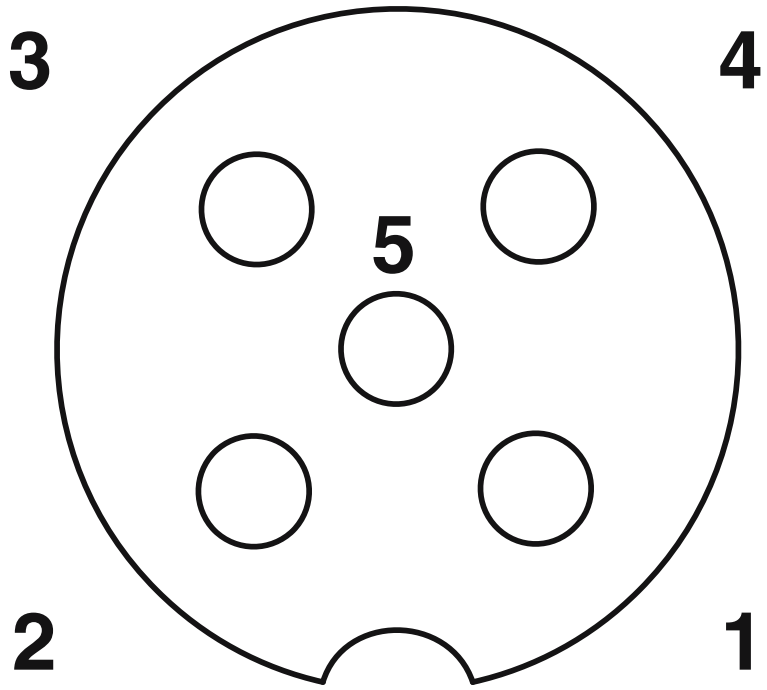

Układ styków, wtyk M12, 5-biegunowy, kodowanie A, widok od strony gniazda

Phoenix Contact 2025 © - Wszelkie prawa zastrzeżone
https://www.phoenixcontact.com

PHOENIX CONTACT Sp. z o.o.
ul. Bierutowska 57-59, Budynek nr 3/A
51-317 Wrocław
71/ 39 80 410
pxcpl@phoenixcontact.pl